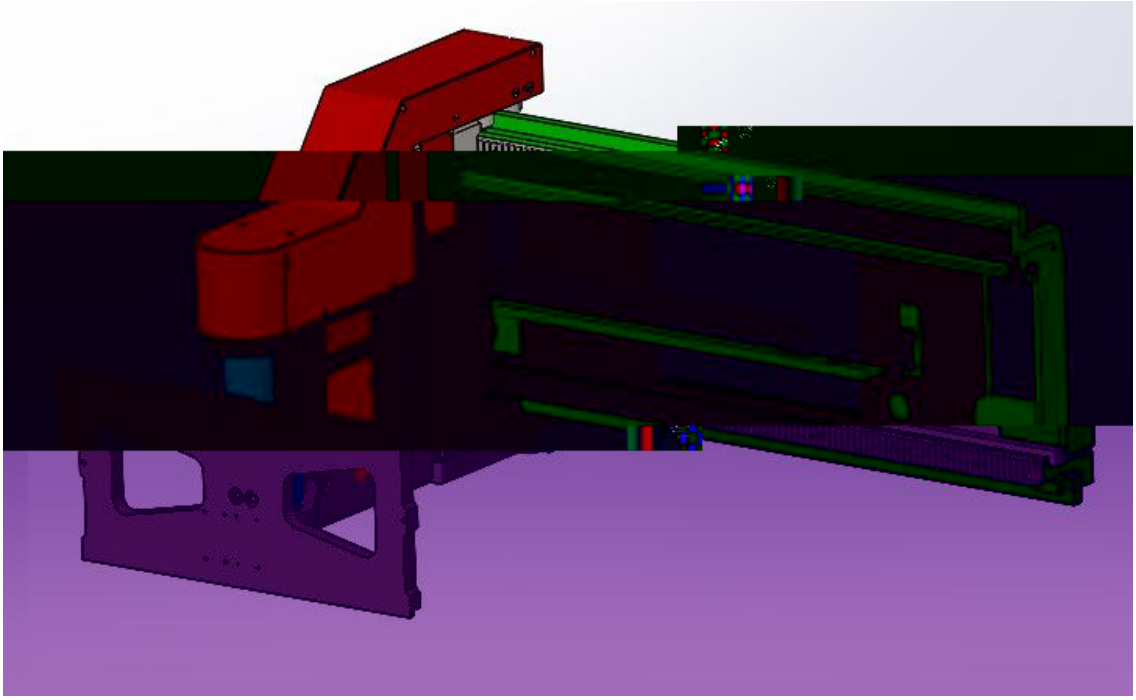

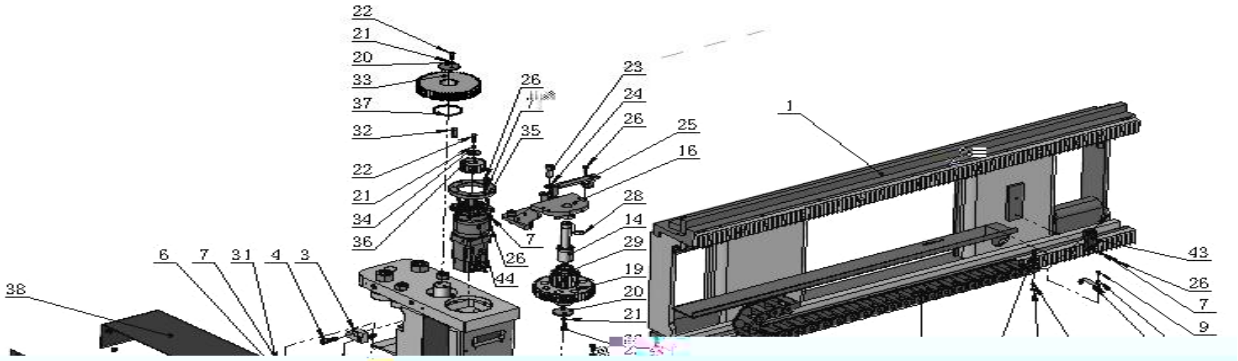
22
21
20
33
37
32
22
21
34
36
26
35
7
26
44
23
24
26
25
16
28
14
29
19
20
21
1
43
26
7
9
6
7
31
4
3
38

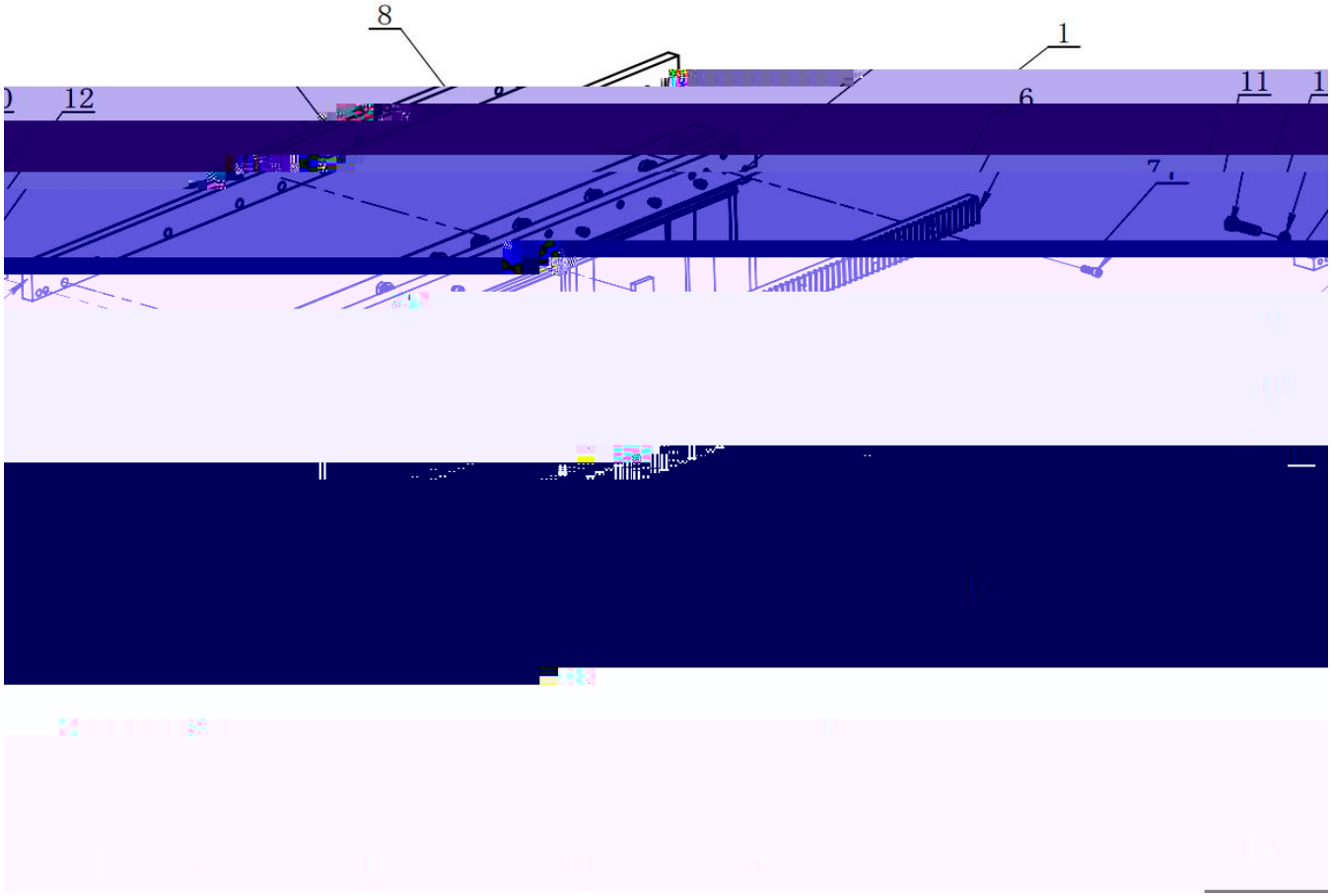
8
1
12
6
11
7

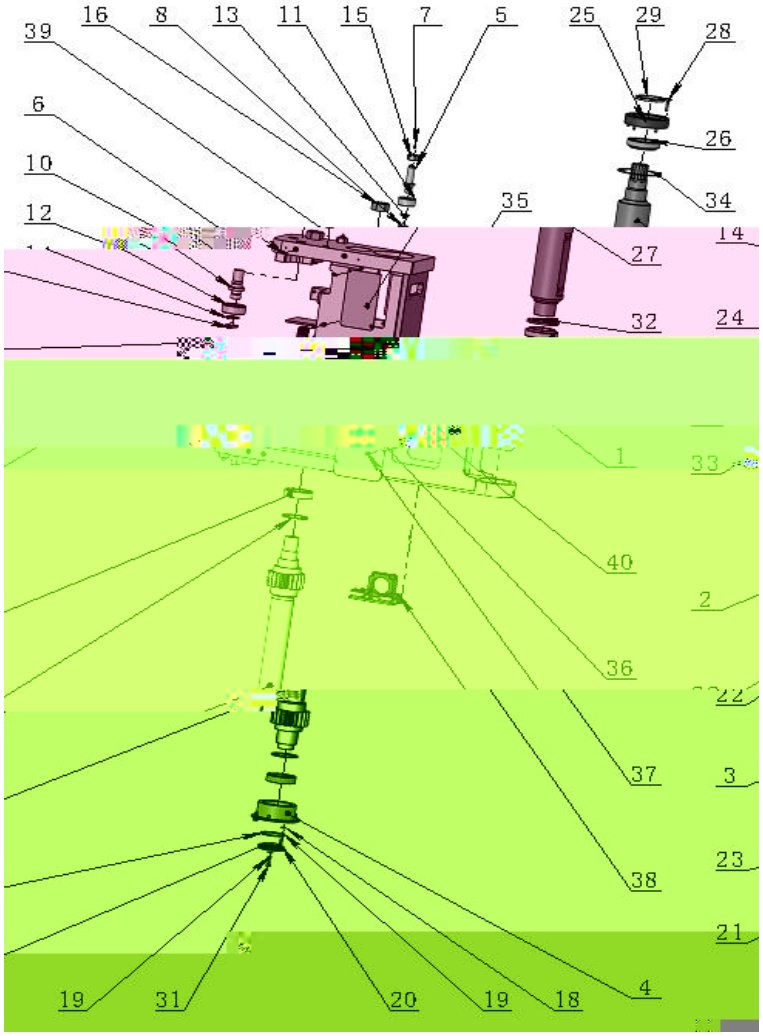
39
16
8
13
11
15
7
5
25
29
28
6
26
10
35
34
12
27
14
32
24
1
33
40
2
36
22
37
3
23
38
21
19
31
20
19
18
4

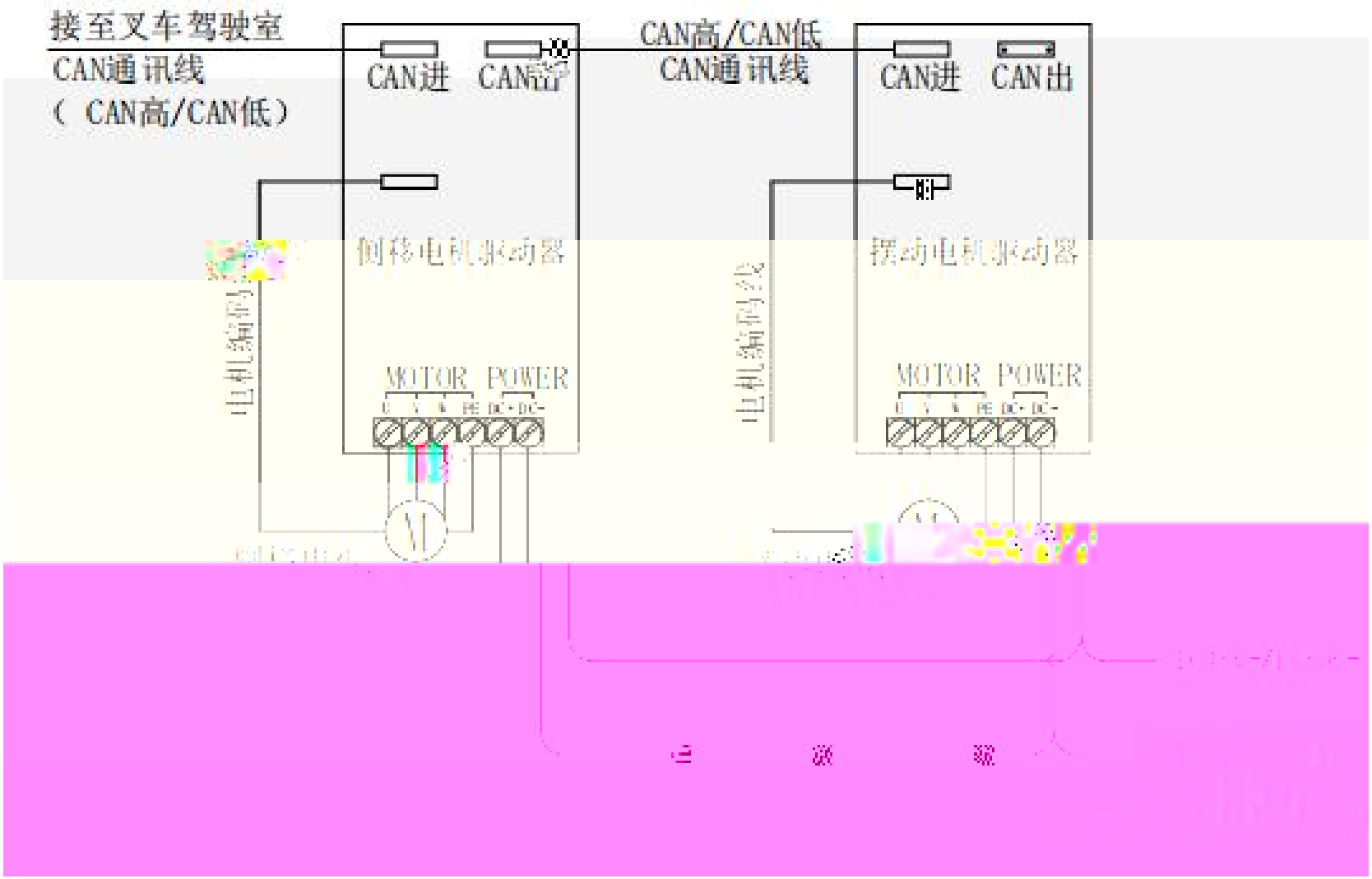
接至叉车驾驶室
CAN通讯线
（ CAN高/CAN低）
CAN进
CAN出
CAN高/CAN低
CAN通讯线
CAN进
CAN出
侧移电机驱动器
摆动电机驱动器
电机编码线
电机编码线
MOTOR
POWER
MOTOR
POWER