		●	●	●
		○	○	○
		●	●	●
		●	●	●
		●	—	●
	( )	●	●	—
	( )	●	—	●
		●	●	●
		●	●	●
	( )	○	○	○
		○	○	○
	(10km/h)	○	○	○
		○	○	○
	OPS	○	○	○
	OPS	○	○	○
	FICS ( )	○	○	○
	FICS ( )	○	○	○
		○	○	○
		●	●	●
		●	●	●
		●	●	●
		●	●	●
		●	●	●
		○	○	○
		○	○	○
		○	●	○
		○	●	○
		●	●	●
		○	—	○
		○	○	○
	( )	●	●	●
		○	○	●
		○	○	○
		●	●	●
		○	—	○
	(HELI)	●	●	●
	(HELI)	○	○	○
		●	●	●
		●	●	●
		●	●	●
		●	●	●
		○	○	●
		●	●	●
	USB	○	●	●
		○	○	○
		●	●	●
		●	●	●
		○	○	○
		○	○	○
		○	○	○

		●	●	●
	2230mm 120mm	○	○	○
		○	○	○
		○	○	○
	( )	○	○	○
/		○	○	○
	PC	○	●	●
		○	○	○
		○	○	○
		○	○	○
		○	○	○
	3	●	●	●
		○	○	○
		○	○	○
		○	○	○
		○	○	○
	LED	●	●	●
	LED	○	○	○
		○	○	○
		○	○	○
		○	○	○
	LED ( )	○	○	○
	LED ( )	○	○	○
	LED ( )	○	○	○
		●	●	●
		○	○	○
		○	○	○
		●	●	●
		●	●	●
		○	○	○
		○	○	○
		○	●	●
		●	●	●
		○	○	○
		●	●	●
	4	○	○	○
		●	●	●
		●	●	●
		○	○	○

● ○ —

CPC(D) 40/45/50/55

CP(Q)YD 40/45/50

ANHUI HELI CO., LTD.

/ 668
Add / No.668, FangXing Road, Hefei, China
(Post Code) / 230000

(Customer Service Hotline) / 4001-600761
(Service Tel) / +86-551-63689000,63648005

FIC(K2)015 CN 20240731

传承经典
全新启航

01~02
03~04
05
06

HELI
55
合力叉车

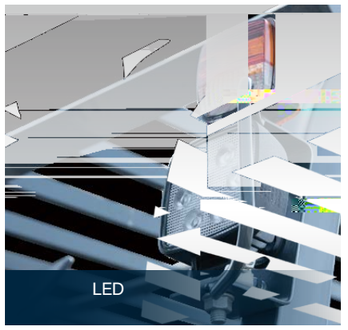
LED

( )

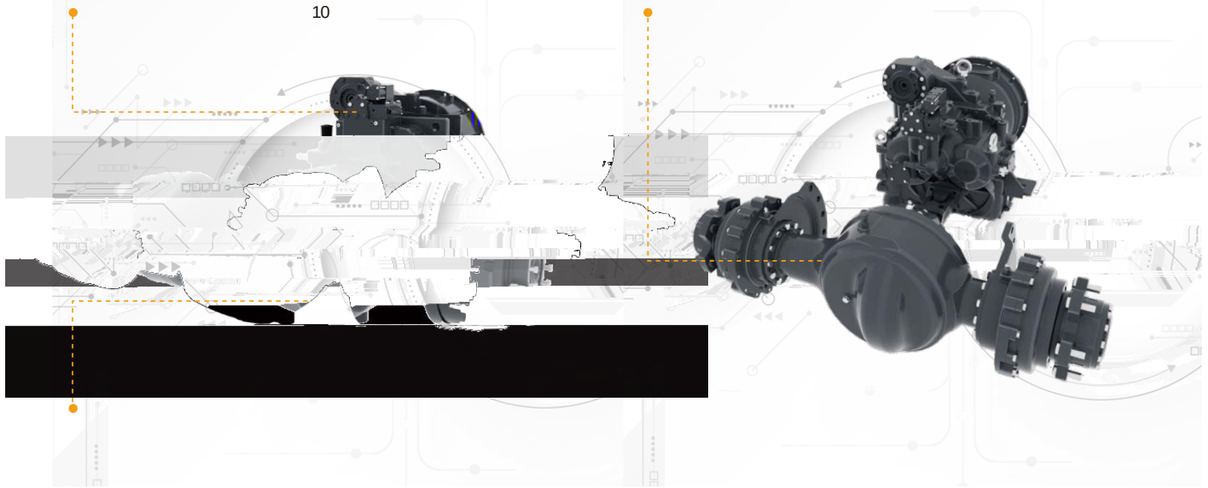
10

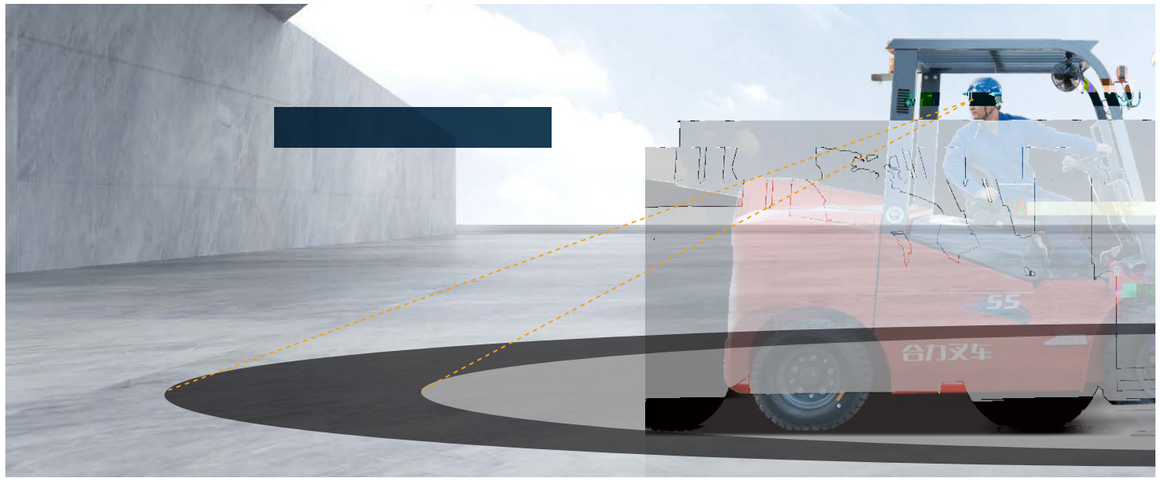
55
合力叉车

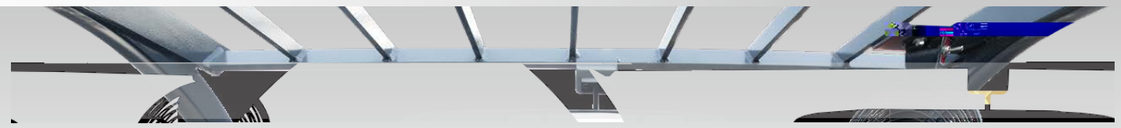

( )

USB

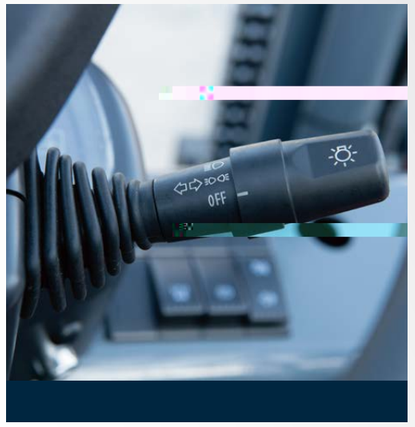

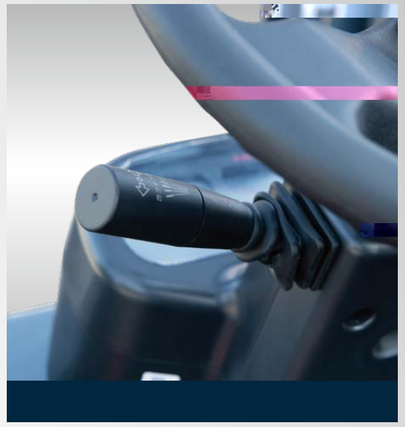

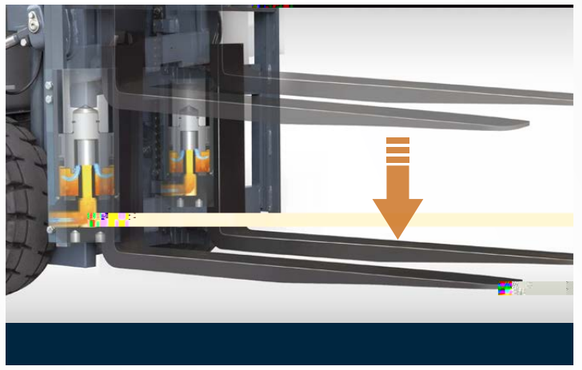

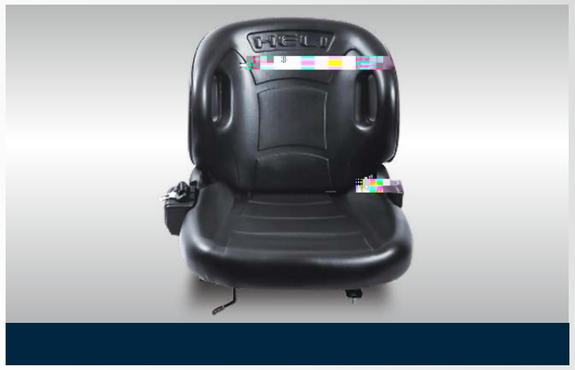

/ /

14

LPG

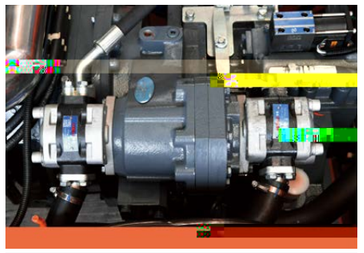

DPF+DOC

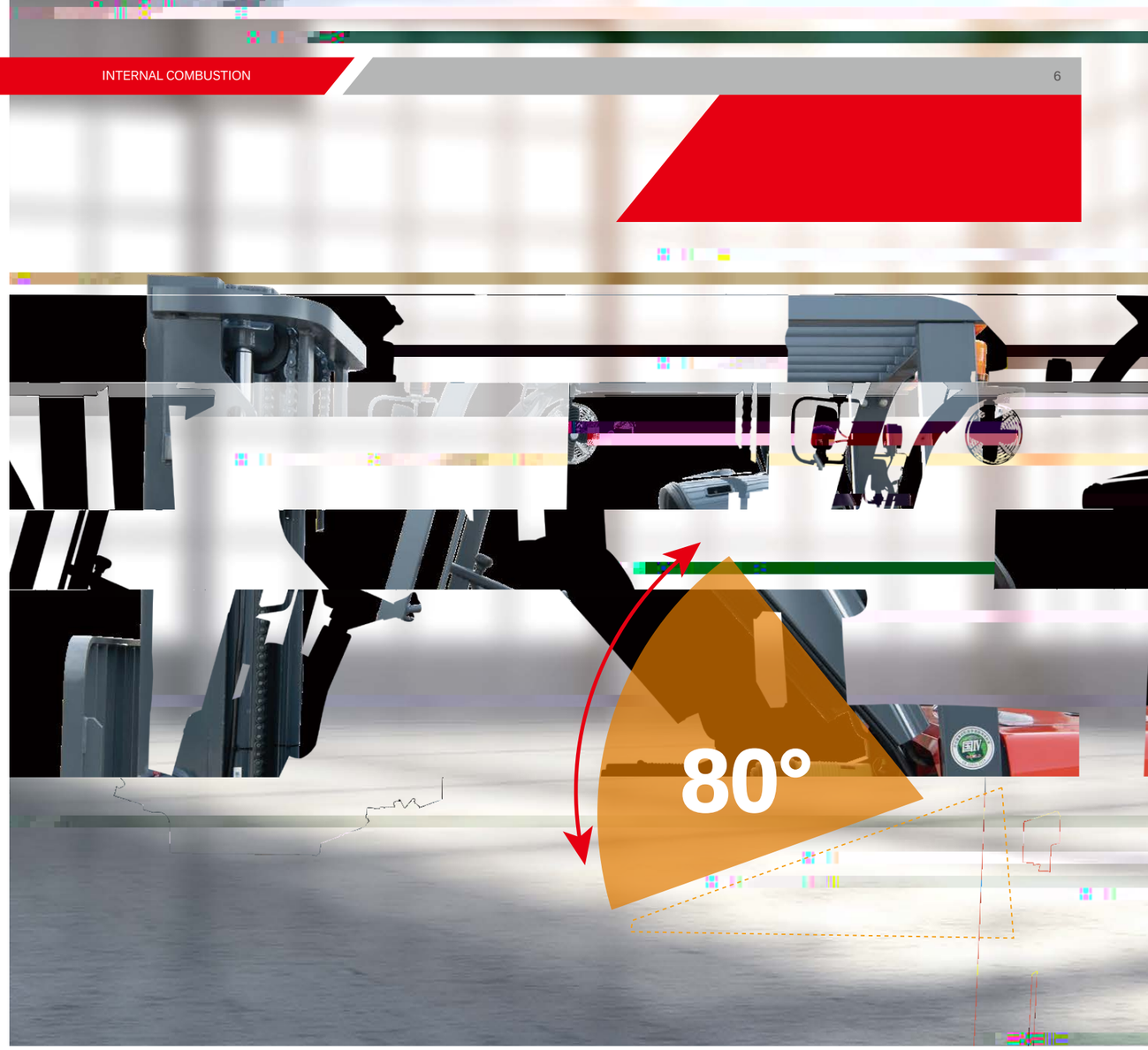

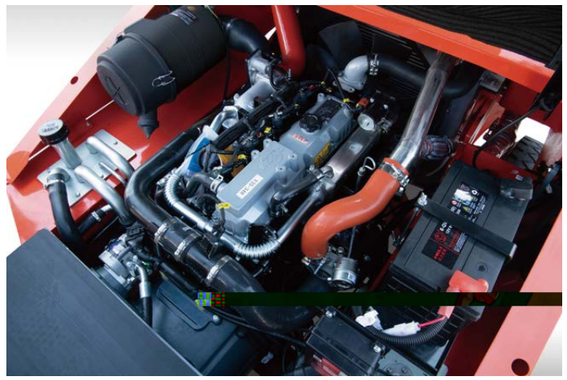
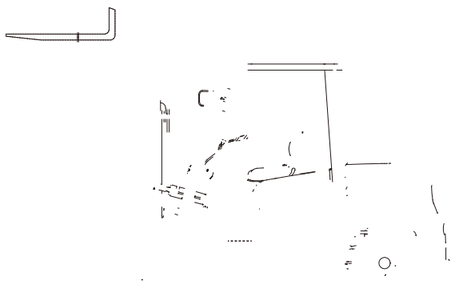
HELI